**Composición 06**

**Mueble de lavabo suspendido diseño italiano Fiora compuesto por:**

- Lavabo encastrado en lado derecho en encimera pizarra color crema
- Armario bajo lavabo compuesto por un módulo recto suspendido de dos cajones y coqueta de dos cajones en laminado lineas beige
- Espejo enmarcado en laminado lineas beige con iluminación interior azul

**Dimensiones totales del mueble lavabo:**

111 cm de ancho x 60 cm de alto x 48 cm de fondo

**Dimensiones del lavabo:**

49 cm de largo x 28 cm de ancho x 7,5 cm de profundidad

**Materiales:**

- Mobiliario fabricado en tablero de MDF, acabado aluminio, con frentes revestidos en poliuretano resistentes a la humedad
- Guías de cajón de extracción total con cierre amortiguado.
- Encimera realizada en silexpol imitación pizarra

**P.V.P: 695,00 € (I.V.A. y transporte NO incluídos)**
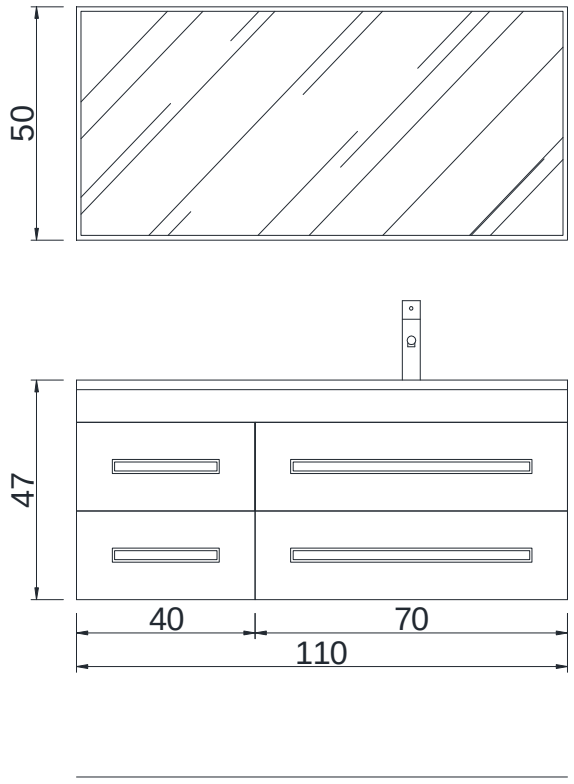
~~**P.V.P. ANTERIOR: 2.812.04€**~~